8437.29.35.100ГЧ

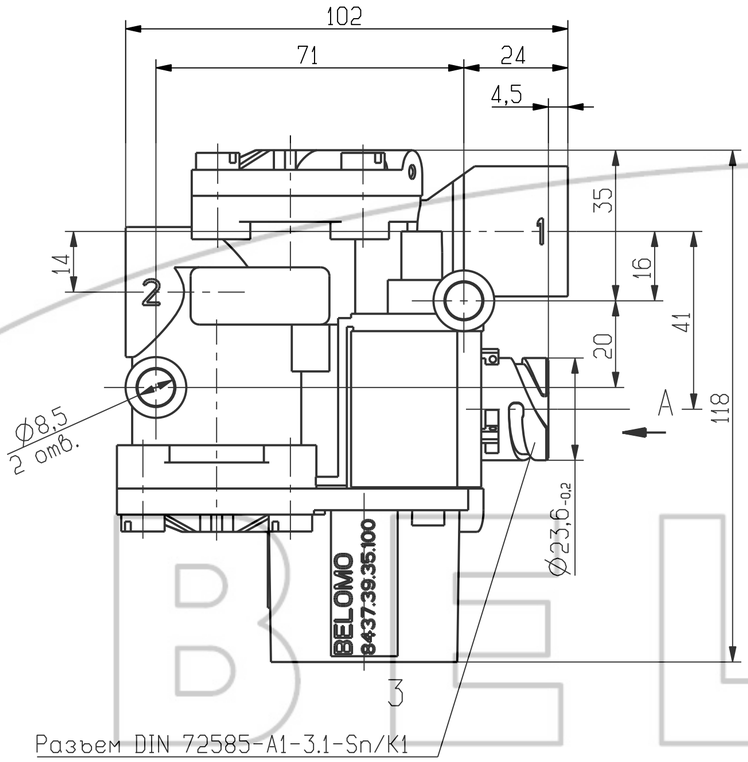

A(2:1)

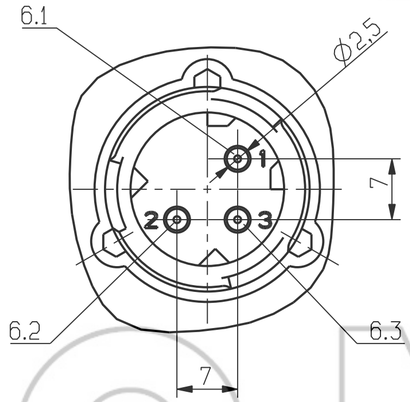

Схема принципиальная пневматическая

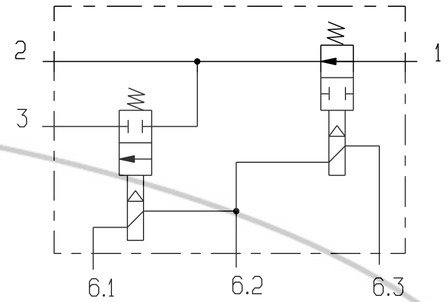

Техническая характеристика

1 Максимальное рабочее давление 1,3 МПа.
2 Рабочее давление 1,1 МПа.
3 Рабочие значения температур при эксплуатации от минус 45 °С до плюс 80 °С включительно.
4 Электропитание:
напряжение (24^{+6}_{-8}) В;
номинальный ток 1,65 А.

B(2:1)

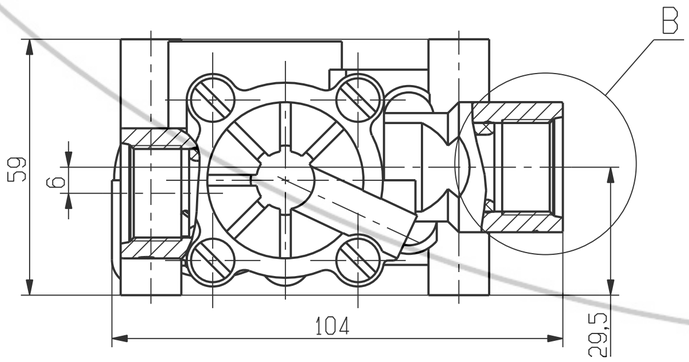

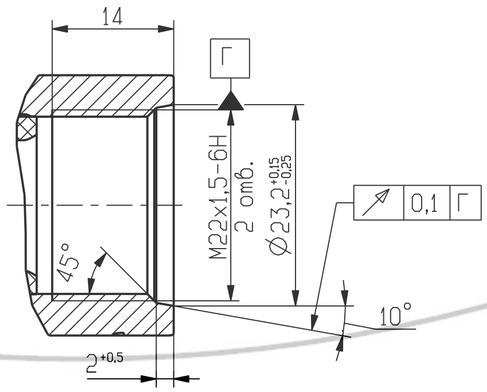

Технические требования

1 Момент затяжки присоединительных штуцеров от 39,2 до 49 Н м.
2 Модулятор устанавливать на автотранспортное средство так, чтобы вывод 3 был направлен вниз. Допускается отклонение к вертикали до ±30°.
3 Для обеспечения быстродействия длина трубопровода между модулятором и исполнительным механизмом не должна превышать 1,5 м.

1 - подвод питающей магистрали
2 - вывод к исполнительным механизмам
3 - вывод атмосферный
6.1, 6.2, 6.3 -электрические контакты

Изм.	Лист	N докум.	Подп.	Дата	8437.29.35.100ГЧ			
Разраб.					Модулятор Габаритный чертеж	Лит.	Масса	Масштаб
Пров.							0,66	1:1
Т.контр.						Лист	Листов 1	
Н.контр.						АШ		
Утв.								

Перв. примен. 8437.29.35.100

Справ.N

Подп. и дата

Инв.N дубл.

Взам. инв.N

Подп. и дата

Инв.N подл.

BELOMO